PLANIMETRIA GENERALE
Scala 1:200

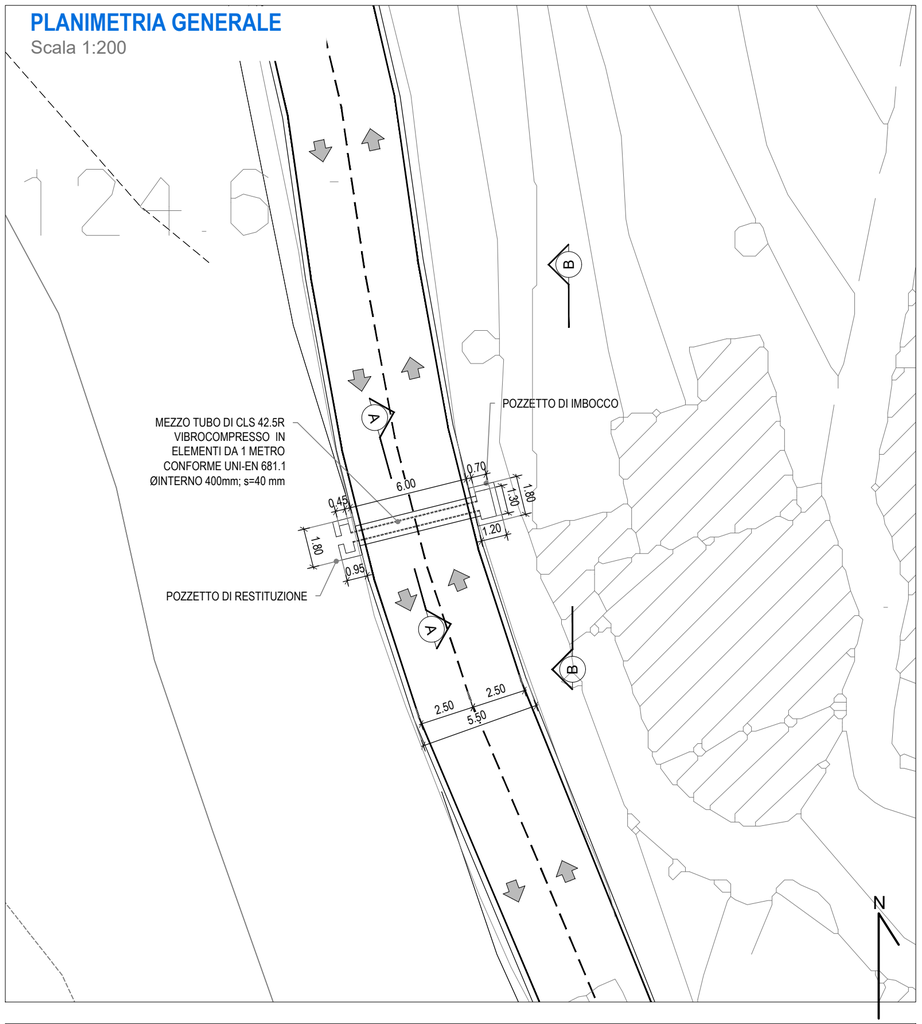

FOTO SEZ. 3

SEZIONE A - A
Scala 1:20

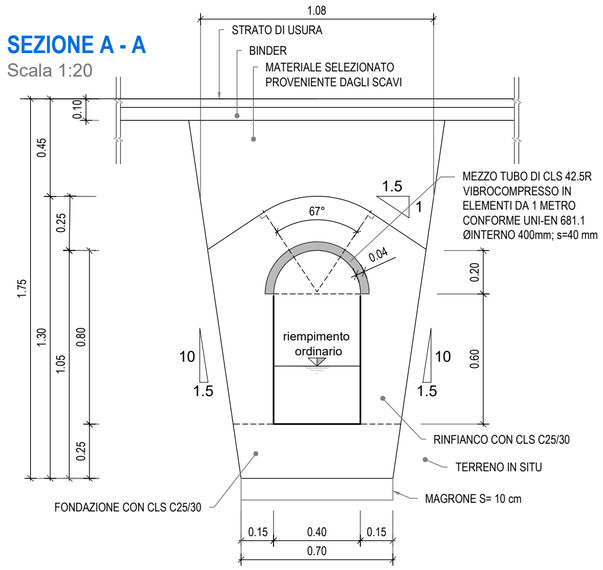

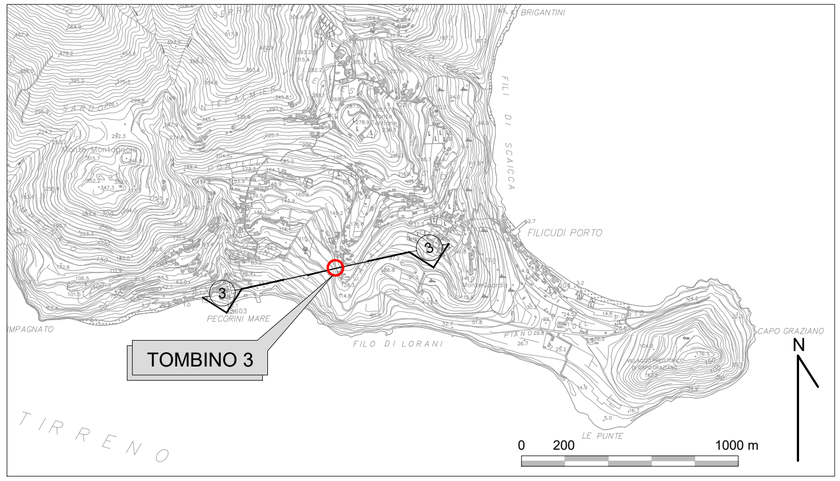

SEZIONE B - B
Scala 1:50

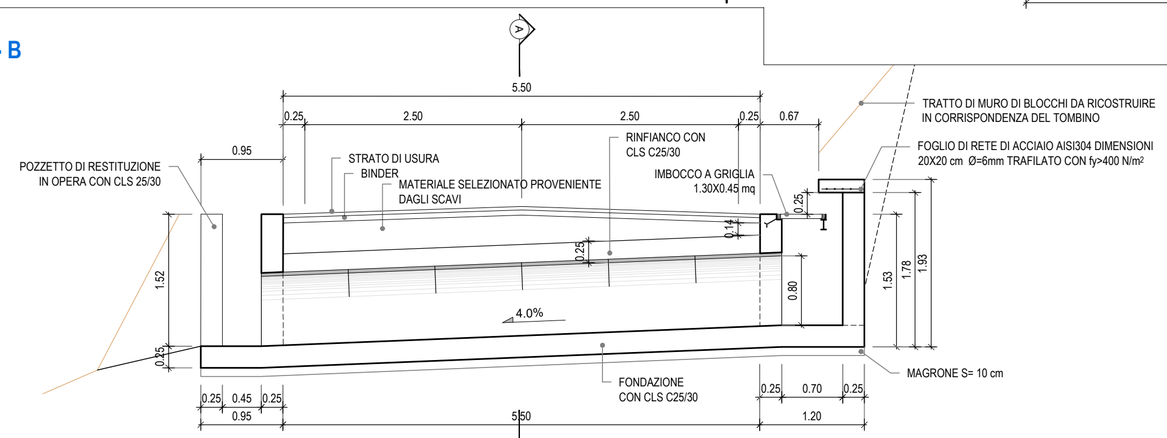

PIANTA
Scala 1:50

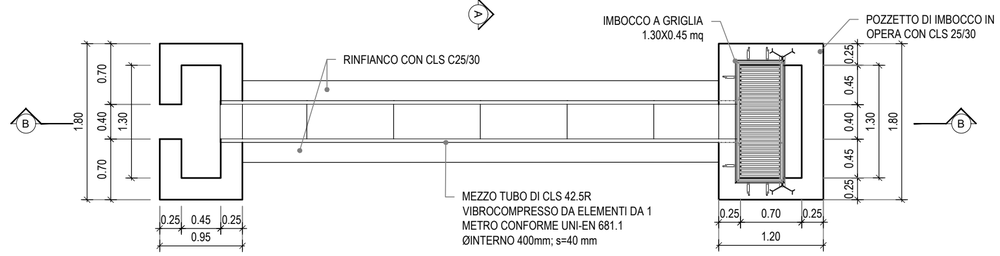

COESIONE ITALIA 21-27 SICILIA

Cofinanziato dall'Unione Europea

Repubblica Italiana

Regione Siciliana

COMMISSARIO di GOVERNO
per il contrasto del dissesto idrogeologico nella Regione Siciliana

MESSA IN SICUREZZA E RIFUNZIONALIZZAZIONE DELLA STRADA DI COLLEGAMENTO CENTRO ABITATO - FRAZIONE PECORINI A MARE - FILICUDI (ME)

Patto per il SUD-ME_17821 Lipari - Filicudi - Codice Caronte SI_1_17821 - CUP J69D16002060001

PROGETTO ESECUTIVO

Coordinamento e integrazione delle prestazioni specialistiche	*Ing. D. Majolino (IENCON-NETEC)*	Firmato digitalmente da **Ignazio Cavaretta** CN = Ignazio Cavaretta C = IT
Geologia	*Dott. F. Cannavò, Dott. M. Orifici (ORION)*	
Progettazione Geotecnica	*PhD Ing. I.Cavarretta (IENCON-CDG)*	
Progettazione Idraulica e Stradale	*PhD Ing. I.Cavarretta, Ing. S. Merlino (IENCON-CDG-NETEC)*	
Progettazione Strutturale	*PhD Ing. I.Cavarretta (IENCON-CDG)*	
Progettazione Paesaggistica	*Arch. B. Versaci (ORION)*	
Progettazione Ambientale	*Ing. S. Merlino (IENCON-NETEC)*	
Coordinamento sicurezza in progettazione	*Ing. M. Brancatelli (ORION)*	
Cantierizzazione e interferenze	*Ing. M. Brancatelli (ORION)*	
Elaborati Economici	*Ing. G. Baratta (IENCON-NETEC)*	
Sistema Gestione Qualità	*Ing. L. Gangitano (IENCON-CDG)*	

Visto:
il R.U.P.
Arch. Mirko Ficarra

Raggruppamento temporaneo:

INTEGRATED ENGINEERING CONSORTIUM — *CONSORTILE MANDATARIA - s.c.a.r.l.*

CIVIL DESIGN GROUP C.D.G. INGEGNERIA — *CONSORZIATE ESECUTRICI - s.r.l.*

N.Etec. — *CONSORZIATE ESECUTRICI - s.r.l.*

orion PROGETTI — *SOCIETÀ MANDANTE - s.r.l.s.*

DATA: --/--/--

Idraulica

Tombino 3 - Carpenteria

codice progetto	nome file	REVISIONE	SCALA
progetto: FILI24 — liv. prog.: E — n. prog.: 0001	*T00_VI00_STR_CP03_C.dwg*	D	VARIE
	codice elab.: opera/ progr.: T00 — ambito/progr.: VI00 — cod. disciplina: STR — cod. tipo elab.: CP03		

REV.	MOTIVO DELLA REVISIONE	DATA	REDATTO	VERIFICATO	APPROVATO
D	Approfondimenti a seguito osservazioni del Genio Civile	Ottobre 2024	geom. F. Morgano	PhD Ing. I. Cavarretta	ing. L. Gangitano
C	Terza emissione	Settembre 2024	geom. F. Morgano	PhD Ing. I. Cavarretta	ing. L. Gangitano
B	Seconda emissione	Luglio 2024	geom. F. Morgano	PhD Ing. I. Cavarretta	ing. L. Gangitano
A	Prima emissione	Marzo 2024	Geom. F. Morgano	PhD Ing. I. Cavarretta	Ing. L. Gangitano